Electrolux

PROFESSIONAL LAUNDRY

Стиральные машины с устройствами отжима

W475H

Особенности и преимущества

- **Clarus Control ® :**
  - Полностью программируемый микропроцессор
  - Возможность программирования всех параметров стирки
  - Программирование с клавиатуры или путем загрузки с карты памяти
- Сильный отжим обеспечивает эффективное удаление влаги
- Чрезвычайно низкое потребление воды и электроэнергии – см. таблицу ниже
- Дозатор с четырьмя отсеками для ручного дозирования порошка и жидких моющих средств
- Большая дверь для удобства загрузки и выгрузки белья
- Низкий уровень шума обеспечивает приятную рабочую среду
- Нержавеющая и/или оцинкованная сталь во всех жизненно важных узлах, что обеспечивает высокую степень защиты от коррозии
- Система SuperBalance™ гарантирует отсутствие вибрации при отжиме

Изображения приведены только для иллюстрации продукта, и могут иметь место отличия.

Основные опции

- Передняя панель из нержавеющей стали
- Боковая панель из нержавеющей стали
- Сливной насос

Основные характеристики			W475H	
Максимальная загрузка белья		кг/фунт	8/18	
Барабан,	объем	(литр)	75	
	диаметр	ø мм	520	
Отжим		об/мин	1100	
G-фактор			350	
Варианты нагрева, 230/400 В	электричество	кВт	2.0 / 3.0 / 5.4 / 7.5	
	пар		x	
	без нагрева		x	
Потребление ресурсов при програме "normal 60°C" * (3G01)			Эл.	Пар
Полное время цикла		мин.	45	**
Потребление воды (хол.+гор.)		(литр)	49+13	49+13
Потребление электроэнергии (двигатель/нагрев)		кВтч	0.2/0.3	0.2
Потребление пара		кг	-	0.45

* Температура хол. воды 15°C , гор. воды 65°C
** Зависит от давления пара

Сертифицирована согласно ISO 9001 и ISO 14001; соответствует IP 24D.

Электрические подключения					
Альтернативный нагрев	Основное напряжение	Гц	Питание нагревания кВт	Всего питание кВт	Рекомендуемый предохранитель А
С электронагревом	220-240V 1 ~	50/60	5.4/7.5	5.5/7.6	25/35
	220-240V 1 ~	50/60	2.0/3.0	2.1/3.1	10/16
	220-240V 3 ~	50/60	5.4/7.5	5.5/7.6	16/20
	220-240V 3 ~	50/60	3.0/4.3	3.1/4.5	10/16
	380-415V 3N ~	50/60	5.4/7.5	5.5/7.6	10/16
	380-415V 3N ~	50/60	3.0/4.3	3.1/4.5	10
	440V 3 ~	60	7.5	7.6	16
	480V 3 ~	60	7.5	7.6	10
Пар или без нагрева	220-480V 1 ~	50/60	-	1.0	10

Подключение воды и пара		W475H
Присоединение воды	DN	20
Давление воды	кПа	200-600
Потребление воды при 300 кПа	л/мин	20
Слив в канализацию	Ø мм	50/75
Пропускная способность слива	л/мин	170
Паровой клапан	DN	15
Давление пара	кПа	300-600
Количество сигналов для жидких моющих средств		5
Требования к полу		
Частота динамического воздействия	Гц	18.3
Нагрузка на пол при макс. отжиме	кН	1.9 ± 0.5
Уровни шума		
давления*		
Стирка	дБ (А)	<70
Отжим	дБ (А)	76
Теплопотери		
% от установленной мощности, макс.		5
Транспортировочные данные**		
Масса	нетто, кг	159
	брутто, кг	179
Транспортировочный объем	$м^3$	0.75
Дополнительные принадлежности		
База под стиральную машину из н/ж стали		x
Комплекты шлангов для воды или для пара		x
Накопитель пуха и ворса		x
Размеры в мм		
A Ширина		720
B Глубина		690
C Высота		1115
D		355
E		720
F		825
G		45
H		1030
I		220
K		1010
L		135
M		830
N		360
O		100
P		240

1 Электрическое подключение
2 Холодная вода
3 Горячая вода
4 Пар
5 Канализация
6 Подключение жидких моющих средств
7 Панель управления
8 Дозатор
9 Дверь загрузки ø 310 мм

* Уровень звукового давления по шкале А на рабочих станциях.

** Средние значения. Вес с тарой/транспортировочный объем зависит от конфигурации. За точными значениями обратитесь в отдел логистики.

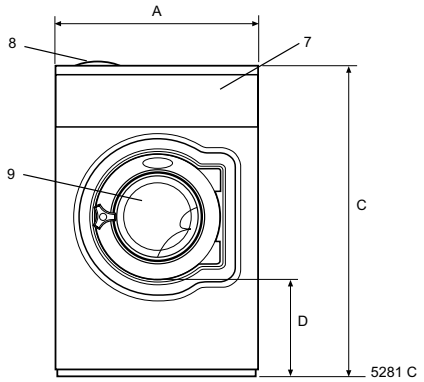

Вид спереди

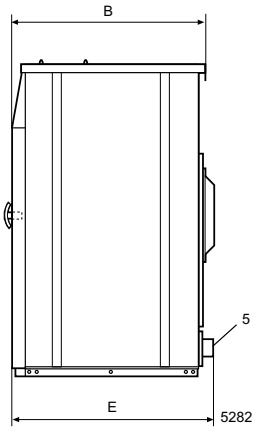

Вид справа

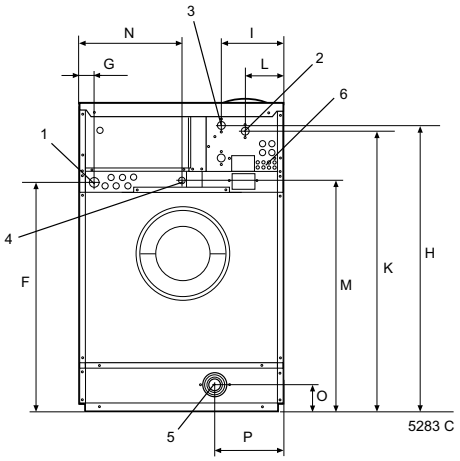

Вид сзади

www.electrolux.com/professional

Share more of our thinking at www.electrolux.com

Art. No. 438919575RU/2016.09.14

Мы сохраняем за собой право на изменение характеристик без предварительного уведомления.