Electrolux

PROFESSIONAL LAUNDRY

Стиральная машина с устройством отжима

W5600X

Особенности и преимущества

- **Compass Pro® Возможности микропроцессорной системы:**
  - Большой дисплей и единая ручка управления позволяют легко выбирать программы
  - Выбор языка
  - Кнопка быстрого выбора и кнопка функций для часто используемых программ стирки и функций
  - Пакеты программ стирки, оптимизированные по *Экономичности, Производительности и Времени.* (Доступно в общих программах)
- Чрезвычайно низкое потребление воды и электроэнергии — см. таблицу ниже
- Сильный отжим обеспечивает эффективную сушку
- Дверца с прокладкой и усиленными петлями для интенсивной эксплуатации
- Нержавеющая и оцинкованная сталь во всех жизненно важных узлах, что обеспечивает высокую степень защиты от коррозии
- Система SuperBalance гарантирует отсутствие вибрации при отжиме

Изображения приведены только для иллюстрации продукта, и могут иметь место отличия.

Основные опции

- Боковые панели из нержавеющей стали
- Счетчик монет
- Подающая форсунка для пяти отсеков
- Третий клапан подачи воды

Основные характеристики			W5600X	
Максимальная загрузка белья	коэффициент заполнения 1:10	кг/фунт	60/135	
Барабан,	объем	(литр)	600	
	диаметр	ø мм	980	
Отжим		rpm	630	
G-фактор			220	
Варианты нагрева, 230/400 В	электричество	кВт	38/54	
	пар		x	
	без нагрева		x	
Потребление ресурсов при програме "normal 60°C"			Полная нагрузка, 60 kg	Половинная загрузка, 30 kg**
Экономия*				
Полное время цикла		мин.	51	49
Потребление воды (хол.+гор.)		(литр)	380+100	360+80
Потребление электроэнергии (двигатель/нагрев/горячая вода)		кВтч	0.75/2.85/6.4	0.7/2.3/5.1
Потребление пара		kg	13.9	11.1
Остаточная влажность		%	60	66

* Температура холодной воды - 15 °C , горячей воды - 65 °C.
** В зависимости от давления пара.

Сертифицирована согласно ISO 9001 и ISO 14001; соответствует IP 24D.

Электрические подключения					
Альтернативный нагрев	Основное напряжение	Гц	Питание нагревания кВт	Всего питание кВт	Рекомендуемый предохранитель А
С электронагревом	220-230V 3 ~	50/60	35-38	36-40	100
	240V 3 ~	50/60	38	40	100
	380-400V 3 ~	50/60	35-38	37-40	63
	415V 3 ~	50/60	38	40	63
	380-415V 3 ~	50/60	51.7-54.0	53.7-56.0	100
Без нагрева или с паровым нагревом	220-415V 1/3 ~	60	-	2.6	10

Подключение воды и пара		W5600X
Присоединение воды	DN	25
Давление воды	кПа	200-600
Потребление воды при 300 кПа	л/мин	110
Слив в канализацию	Ø мм	75
Пропускная способность слива	л/мин	170
Паровой клапан	DN	20
Давление пара	кПа	300-600
Требования к полу		
Частота динамического воздействия	Гц	10.5
Нагрузка на пол при макс. отжиме	кН	10 ± 15.6
Уровни шума		
Уровень звуковой мощности (IEC 60704-2-4)		
Стирка	дБ (A)	70
Отжим	дБ (A)	84
Теплопотери		
% от установленной мощности, макс.		5
Транспортировочные данные**		
Масса	нетто, кг	775
Транспортировочный объем	$м^3$	3.2
Размеры в мм		
A Ширина		1173
B(a) Глубина		1951
B(b) Глубина		1193
C Высота		1673
D		33
E		93
F		600
G		540
H		1370
I		125
J		255
K		227
L		87
M		85
N		802
O		103
P		1544
Q		1361
R		587

1	Панель управления	**6**	Канализация
2	Загрузочное отверстие, ø 535 мм	**7**	Подключение жидких моющих средств
3	Отсек для моющего средства	**8**	Подключение электричества
4	Холодная вода	**9**	Пар
5	Горячая вода	**10**	Форсунка подачи моющего средства, порошок, правая или левая сторона (дополнительная опция)

* Возможно подключение к другим напряжениям, см. руководство по установке.

** Средние значения. Вес с тарой/транспортировочный объем зависит от конфигурации. За точными значениями обратитесь в отдел логистики.

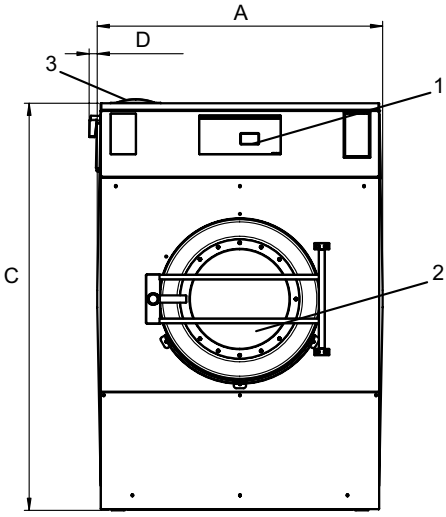

Вид спереди

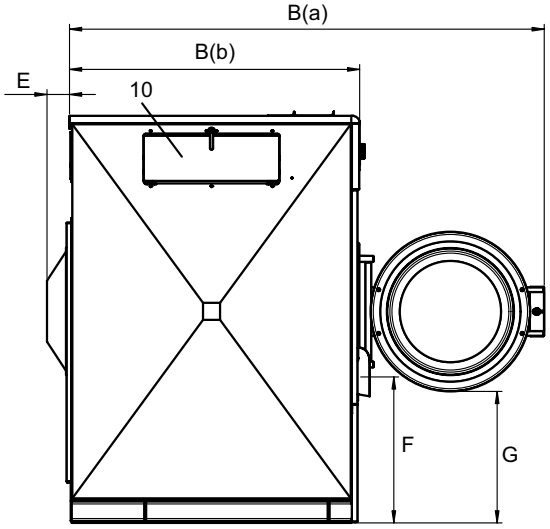

Вид сбоку

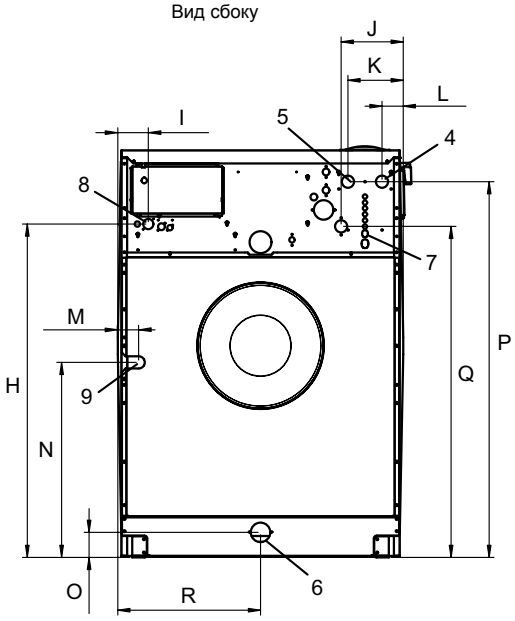

Вид сзади

www.electrolux.com/professional

Share more of our thinking at www.electrolux.com

Art. No. 438919533RU/2015.05.21

Мы сохраняем за собой право на изменение характеристик без предварительного уведомления.